Folha de dados do produto

Especificações

Relé temporizador modular, 8A, 1NAF, 0,1s...100h, função dupla - atraso na energização, 24VCC / 24...240VCA

RE17RAMU

Principal

Linha de produto	Relés Temporizadores Zelio
Tipo de produto ou componente	Relé de função dupla
Tipo de saída digital	Relé
Largura	17,5 mm
Nome abreviado do dispositivo	RE17R
Tipo de atraso	Atraso na ligação
Faixa de tempo de atraso	1...10 min 10...100 H 0,1...1 s 6...60 s 6...60 min 1...10 s 1...10 h
Corrente de saída nominal	8 A

Complementar

Tipo e composição dos contatos	1 F/A
Material de contatos	Sem cádmio
Altura	90 mm
Profundidade	72 mm
Tipo de controle	Comutador painel frontal
Tensão nominal de alimentação [Us]	24...240 V CA 50/60 Hz 24 V CC
Intervalo de tensões	0,85...1,1 Us
Frequência de alimentação	50..60 Hz +/- 5 %
Release of input voltage	10 V
Conexões - terminais	Conexão por parafuso, 1 x 0,5 ... 1 x 3,3 mm² (AWG 20...AWG 12) Sólido Sem a extremidade do cabo Conexão por parafuso, 2 x 0,5...2 x 2,5 mm² (AWG 20...AWG 14) Sólido Sem a extremidade do cabo Conexão por parafuso, 1 x 0,2...1 x 2,5 mm² (AWG 24...AWG 14) Flexível Com a extremidade do cabo Conexão por parafuso, 2 x 0,2...2 x 1,5 mm² (AWG 24...AWG 16) Flexível Com a extremidade do cabo
Torque de aperto	0,6…1 N.m conforme IEC 60947-1
Material do invólucro	Autoextintor
Precisão de repetição	+/- 0,5 % conforme IEC 61812-1
Variação de temperatura	+/- 0,05%/°C

Isenção de responsabilidade Esta documentação não tem como objetivo substituir nem deverá ser utilizada para determinar a adequação ou confiabilidade desses produtos para aplicações específicas

Desvio de tensão	+/- 0,2%/V
Definição da precisão do atraso	+/- 10 % da escala completa a 25 °C conforme IEC 61812-1
Control signal pulse width	100 ms com carga em paralelo típico 30 ms típico
Resistência de isolamento	100 MOhm a 500 V CC conforme IEC 60664-1
Tempo de reset	120 ms Na desenergização típico
No fator de carga	100 %
Potência Consumida (VA)	0…32 VA a 240 V CA
Consumo de potência em W	0,6 W a 24 V CC
Corrente de comutação mínima	10 mA a 5 V CC
Corrente de comutação máxima	8 A CA/CC
Tensão de comutação máxima	250 V CA
Capacidade de interrupção	2000 VA
Operating frequency	10 Hz
Durabilidade elétrica	100000 ciclos para resistivo carga (8 A a 250 V CA máxima)
Durabilidade mecânica	10000000 ciclos
Força dielétrica	2,5 kV 1 mA/1 minuto 50 Hz conforme IEC 61812-1
[Uimp] tensão nominal suportável de impulso	5 kV durante 1,2/50 µs
Power on delay	100 ms
Gravação	CE
Distância de escoamento	4 kV/3 conforme IEC 60664-1
Dados de fiabilidade de segurança	B10d = 270000 MTTFd = 296,8 anos
Posição de montagem	Qualquer posição em relação ao plano de montagem vertical normais
Suporte de montagem	Trilho DIN de 35 mm conforme EN/IEC 60715
Sinalização local	LED indicador para Constante: relé energizado, sem temporização em andamento LED indicador 80% ON e 20% OFF para intermitente: temporização em curso LED indicador 5% ON e 95% OFF para pulsos: relé desenergizado, nenhuma temporização em curso (exceto funções Di-D)
Peso líquido	0,07 kg A, At
Funcionalidade	Temporização ligar com atraso
Código de compatibilidade	RE17

Meio ambiente

Imunidade a micro interrupção	20 ms
Normas	2006/95/EC 2004/108/EC IEC 61812-1 EN 61000-6-3 EN 61000-6-1 EN 61000-6-4 EN 61000-6-2
Certificações do produto	CSA cULus GL
Temperatura ambiente para armazenamento	-30…60 °C
Temperatura ambiente para funcionamento	-20…60 °C
Grau de proteção IP	IP20 conforme IEC 60529 (bloco terminal)

	IP40 conforme IEC 60529 (caixa) IP50 conforme IEC 60529 (Painel frontal)
Resistência à vibração	20 m/s² (f= 10…150 Hz) conforme IEC 60068-2-6
Resistência ao choque	15 gn para 11 ms conforme IEC 60068-2-27
Umidade relativa	93 % Sem condensação conforme IEC 60068-2-30
Compatibilidade eletromagnética	Teste de imunidade contra descarga eletrostática: , 6 kV (Em contato), Nível 3, conforme a IEC 61000-4-2 Teste de imunidade contra descarga eletrostática: , 8 kV (No ar), Nível 3, conforme a IEC 61000-4-2 Susceptibilidade a campos eletromagnéticos: , 10 V/m (80 MHz a 1 GHz), Nível 3, conforme a IEC 61000-4-3 Teste de imunidade contra transientes / rajadas elétricas: , 1 kV (grampo de ligação capacitiva), Nível 3, conforme a IEC 61000-4-4 Teste de imunidade contra transientes / rajadas elétricas: , 2 kV (direto), Nível 3, conforme a IEC 61000-4-4 1,2/50 µs teste de imunidade contra ondas de choque: , 1 kV (Modo diferencial), Nível 3, conforme a IEC 61000-4-5 1,2/50 µs teste de imunidade contra ondas de choque: , 2 kV (Modo comum), Nível 3, conforme a IEC 61000-4-5 Perturbações de RF por condução: , 10 V (0,15...80 MHz), Nível 3, conforme a IEC 61000-4-6 Teste de imunidade contra quedas e interrupções da tensão: , 0 % (1 ciclo), conforme a IEC 61000-4-11 Teste de imunidade contra quedas e interrupções da tensão: , 70 % (25/30 ciclos), conforme a IEC 61000-4-11 Emissões conduzidas e irradiadas: , Classe B, conforme a EN 55022

Unidades de embalagem

Unit Type of Package 1	PCE
Number of Units in Package 1	1
Package 1 Height	2,700 cm
Package 1 Width	7,800 cm
Package 1 Length	9,500 cm
Package 1 Weight	77,000 g
Unit Type of Package 2	S02
Number of Units in Package 2	40
Package 2 Height	15,000 cm
Package 2 Width	30,000 cm
Package 2 Length	40,000 cm
Package 2 Weight	3,649 kg
Unit Type of Package 3	P06
Number of Units in Package 3	640
Package 3 Height	75,000 cm
Package 3 Width	60,000 cm
Package 3 Length	80,000 cm
Package 3 Weight	65,060 kg

Oferta sustentável

Situação da oferta sustentável	Produto Green Premium
Regulamento REACh	Declaração REACh
Diretiva RoHS da UE	Conformidade proativa (Produto fora do âmbito RoHS da UE) Declaração RoHS da EU
Sem mercúrio	Sim
Regulamento RoHS China	Declaração RoHS China
Informações das isenções RoHS	Sim
Divulgação Ambiental	Perfil ambiental do produto

Perfil de Circularidade	Informação sobre o fim da vida útil
WEEE	No mercado da União Europeia, o produto tem de ser eliminado de acordo com um sistema de recolha de resíduos específico e nunca terminar num contentor de lixo.

Garantia contratual

Garantia	18 meses

Dimensions Drawings

Width 17.5 mm

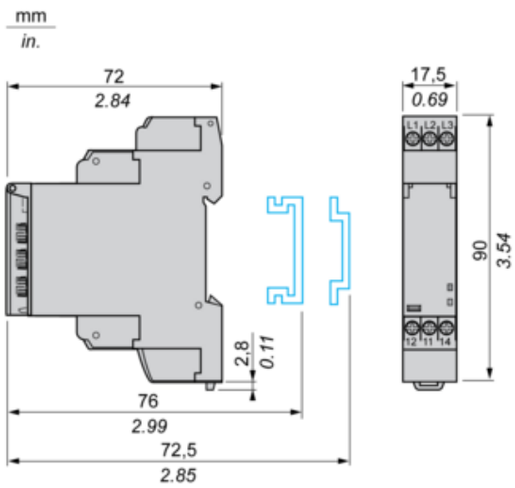

Internal Wiring Diagram

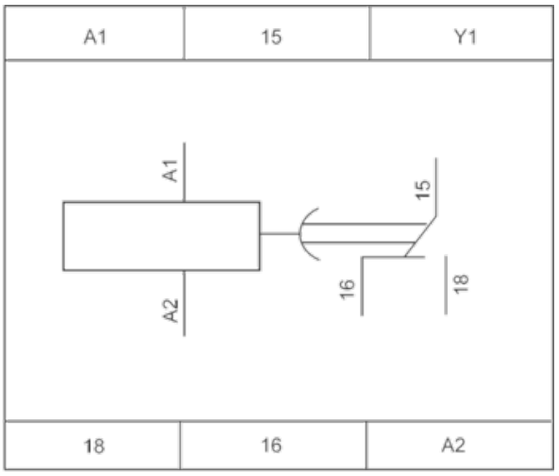

Wiring Diagram

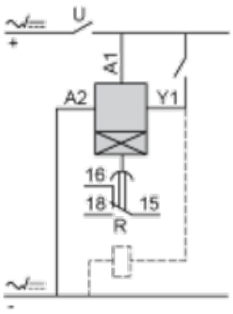

Function A : Power on Delay Relay

Description

The timing period T begins on energisation. After timing, the output(s) R close(s). The second output can be either timed or instantaneous.

Function: 1 Output

Function: 2 Outputs

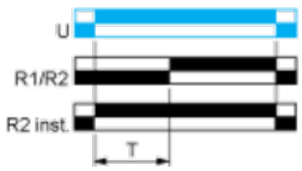

2 timed outputs (R1/R2) or 1 timed output (R1) and 1 instantaneous output (R2 inst.)

Function At : Power on Delay Relay (Summation) with Control Signal

Description

After power-up, the first opening of control contact C starts the timing. Timing can be interrupted each time control contact closes. When the cumulative total of time periods elapsed reaches the pre-set value T, the output relay closes.

Function: 1 Output

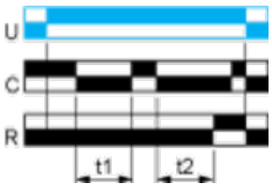

T = t1 + t2 +...

Legend

Relay de-energised

Relay energised

Output open

Output closed

C	Control contact
G	Gate
R	Relay or solid state output
R1/R2	2 timed outputs
R2 inst.	The second output is instantaneous if the right position is selected
T	Timing period
Ta -	Adjustable On-delay
Tr -	Adjustable Off-delay
U	Supply

Substituição(ões) recomendada(s)